ÀMBITO:

# COMUNE DI TORRE DI RUGGIERO

(Provincia di Catanzaro)

PROGETTO:

PROGETTO PER IL COMPLETAMENTO DELLA RETE FOGNARIA DEL COMUNE DI TORRE DI RUGGIERO CON REALIZZAZIONE DEL NUOVO DEPURATORE

## PROGETTO PRELIMINARE

ELABORATO: 9

SCALA: 1:50

DATA: Aprile 2012

AGGIORNAMENTO:

COMMITTENTE: Amm.ne Comunale di Torre di Ruggiero

TITOLO

ELABORATI GRAFICI

- Particolare pozzetto di salto fognatura -
- Particolare impianto di sollevamento fognario -

| IL R.U.P. | Geom. Giuseppe Gullì | IMPRESA ESECUTRICE: |
|---|---|---|

| DIS. N. | CARTELLA: | NOME FILE: | APPROVATO: | REVISIONE: |
|---|---|---|---|---|

## PIANTA

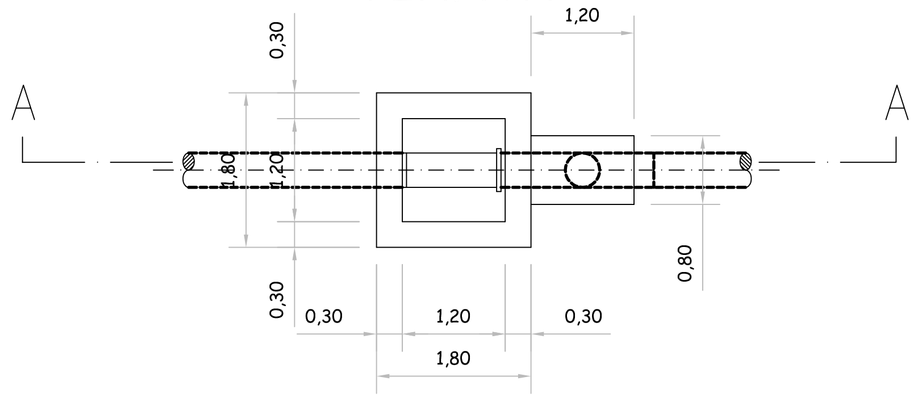


## PIANTA COPERTURA

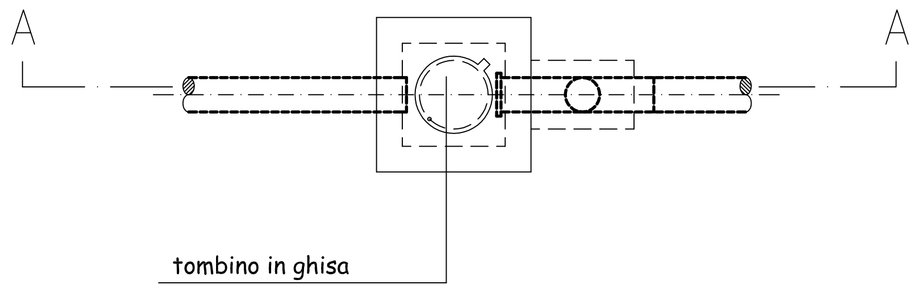


## SEZIONE A-A

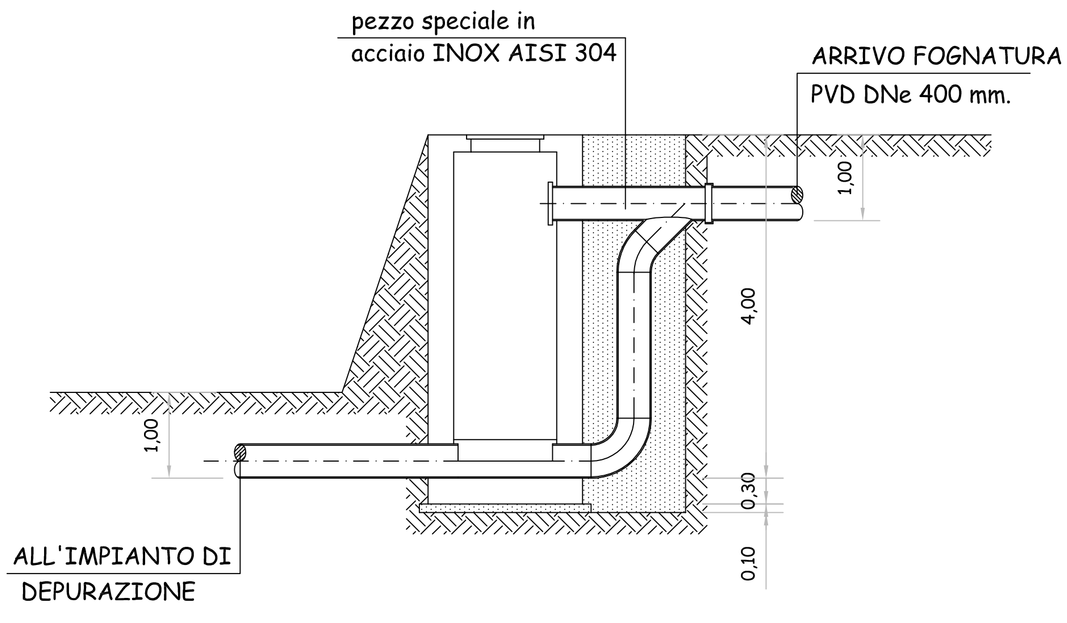


Impianto di sollevamento fognario

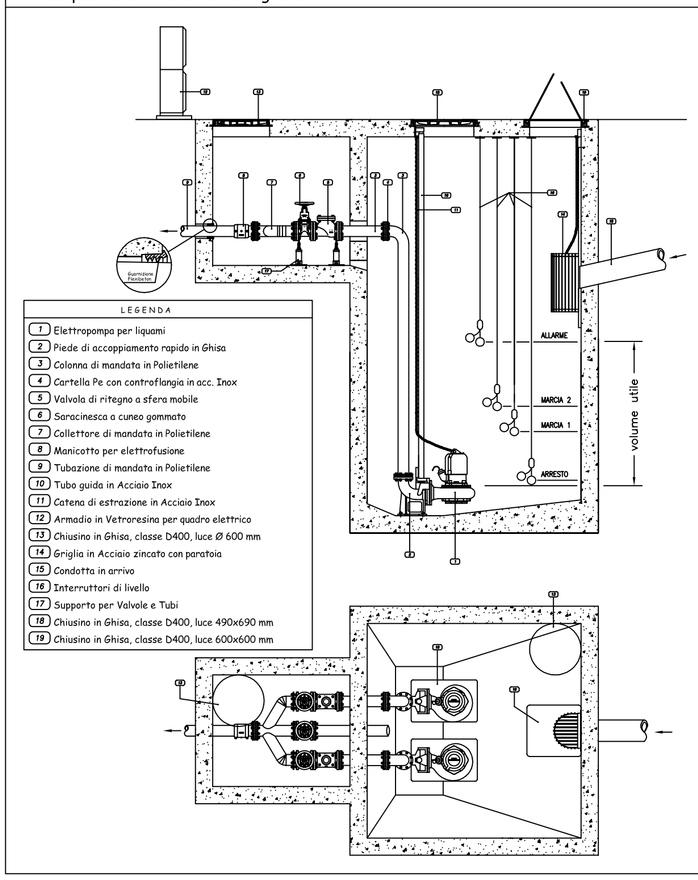


LEGENDA

1. Elettropompa per liquami
2. Piede di accoppiamento rapido in Ghisa
3. Colonna di mandata in Polietilene
4. Cartella Pe con controflangia in acc. Inox
5. Valvola di ritegno a sfera mobile
6. Saracinesca a cuneo gommato
7. Collettore di mandata in Polietilene
8. Manicotto per elettrofusione
9. Tubazione di mandata in Polietilene
10. Tubo guida in Acciaio Inox
11. Catena di estrazione in Acciaio Inox
12. Armadio in Vetroresina per quadro elettrico
13. Chiusino in Ghisa, classe D400, luce Ø 600 mm
14. Griglia in Acciaio zincato con paratoia
15. Condotta in arrivo
16. Interruttori di livello
17. Supporto per Valvole e Tubi
18. Chiusino in Ghisa, classe D400, luce 490x690 mm
19. Chiusino in Ghisa, classe D400, luce 600x600 mm